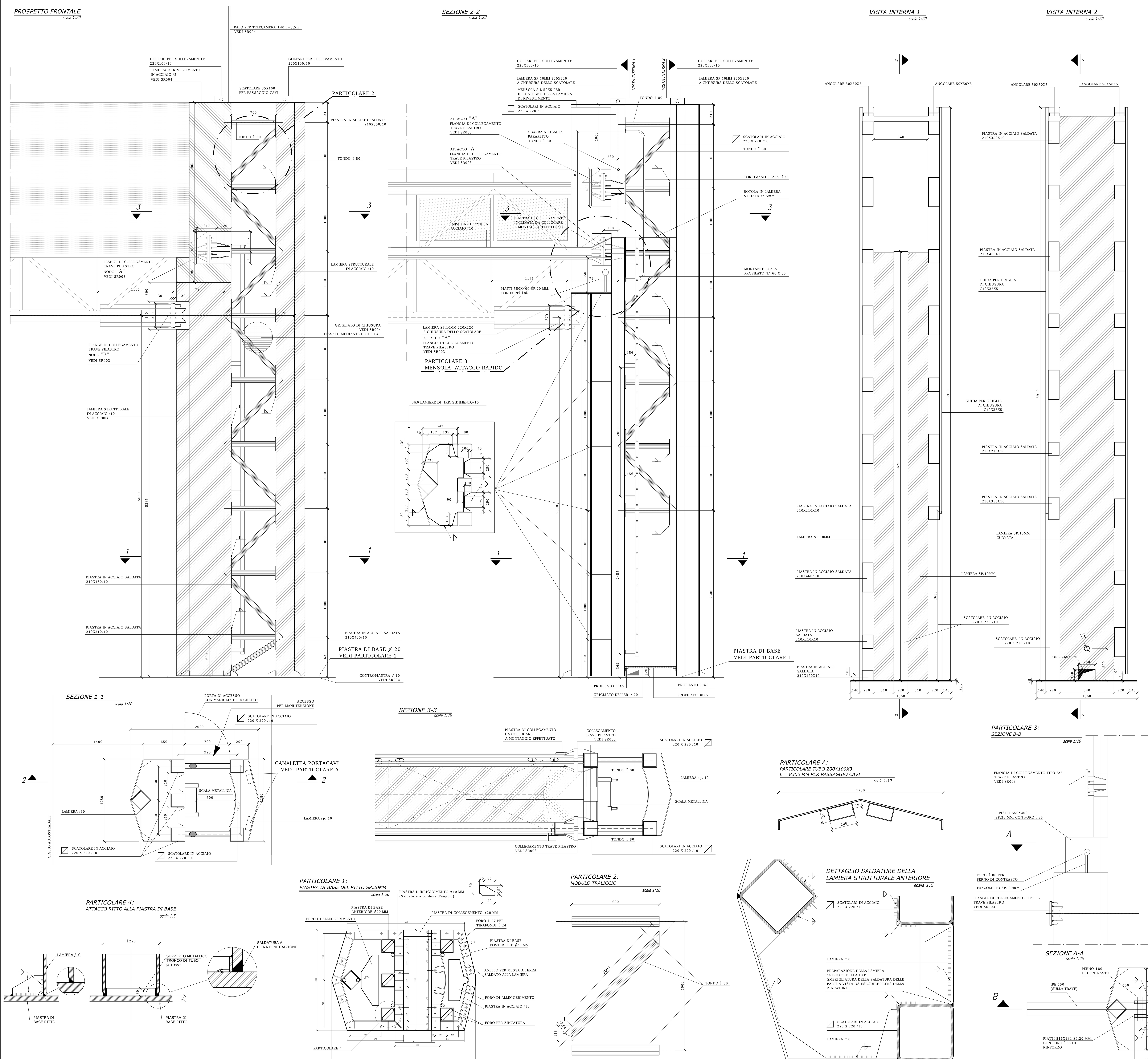

MATERIALI: NOTE E PRESCRIZIONI
ACCIAIO PER CARPENTERIA METALLICA:
–Elementi per carpenterie metalliche del tipo S355J2 rispondenti alle norme UNI EN10025–1/6
–Elementi per carpenterie metalliche laminati in forma di profili a sezione cava del tipo saldati in acciaio S355J2G3H, rispondenti alle norme UNI EN10210–1.
–Elementi non saldati, angolari e piastre sciolte, del tipo S355J2

ACCIAIO PER ACCESSORI METALLICI E LAMIERA BUGNATA:
–Elementi in acciaio tipo S275JR.

La tensione di snervamento nelle prove meccaniche nonché il CEV nell'analisi chimica dovranno essere nei limiti della UNI EN 10025.
Prima della tracciatura dei pezzi devono essere definiti gli eventuali interventi sulla carpenteria imposti dal sistema di montaggio e varo.
Le tolleranze dimensionali per lamiere e profilati dovranno rispettare i limiti prescritti dalla UNI EN 10029.

BULLONI E TIRAFONDI: NOTE E PRESCRIZIONI
– Secondo DM 14.01.2008 e UNI EN 14399–1
Bulloni conformi per caratteristiche dimensionali alle norme UNI EN ISO 4016 2002 e UNI 5592 1968
Classi di resistenza secondo norma UNI EN ISO 898–1 2001

PROPRIETA' DEI MATERIALI
TIRAFONDI:
– Barre in acciaio ad alta resistenza di classe 10.9
– Dadi classe 10
– Rosette in acciaio UNI 6592

PROPRIETA' DEI MATERIALI
Viti classe 10.9
Dadi classe 10
rosette in acciaio UNI 6592
PER I BULLONI SI PRESCRIVE UN PRECARICO SECONDO UNI EN 1993–1–8; EN 1090–2 (PAR. 8.5).

FORZA DI PRECARICO (kN)				
CLASSE	DIAMETRO DEL BULLONE			
	18	20	24	27
10.9	122	170	250	320

SALDATURE
Secondo D.M. 14/01/2008
LE GIUNZIONI SALDATE SONO REALIZZATE MEDIANTE CORDONI D'ANGOLO DI I CLASSE I, SOGGETTE A CONTROLLI NON DISTRUTTIVI (CIRCOLARE 02/02/2009 n 617 C.S.LL.PP. PAR C4.2.4.1.4.4, TAB. C4.2.XV DETT.8).
E' RICHIESTA APPROVAZIONE DEL PROGETTO DI SALDATURA DA PARTE DI ENTE CERTIFICATO.

ZINCATURA
Secondo capitolato tecnico.

GIUNTI SALDATI CON PROFILO A SEZIONE CIRCOLARE PIENA

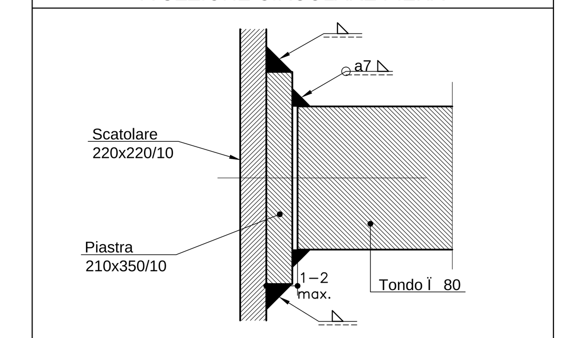

MODALITA' ESECUTIVE DELLA SALDATURA:
–realizzare una luce max. di 1–2 mm lungo tutto il perimetro circolare del tondo pieno ø 80 per consentire un corretto accoppiamento;
–agendo con il cannello, preriscaldamento a circa 80 °C sul solo tondo pieno ø 80, per evitare raffreddamenti troppo rapidi e formazione di zone di tempra con rischio di criccabilità a freddo.
–esecuzione di cordone d'angolo a 3 passate "strette", attendendo che la temperatura di interpass scenda sotto i 200 °C per limitare le deformazioni del tubo, con gola complessiva massima di 7 mm.

PARTICOLARE SCALA:
SEZIONE 2-2 scala 1:20

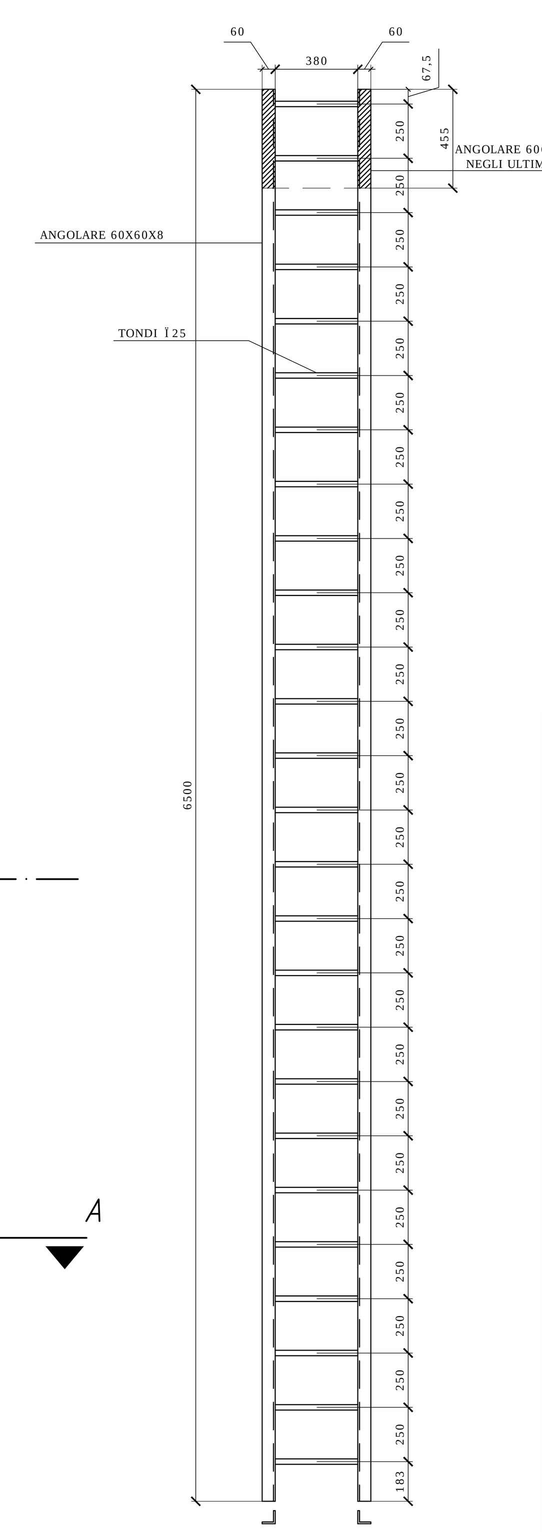

SALDATURE TIPO A CORDONE D'ANGOLO

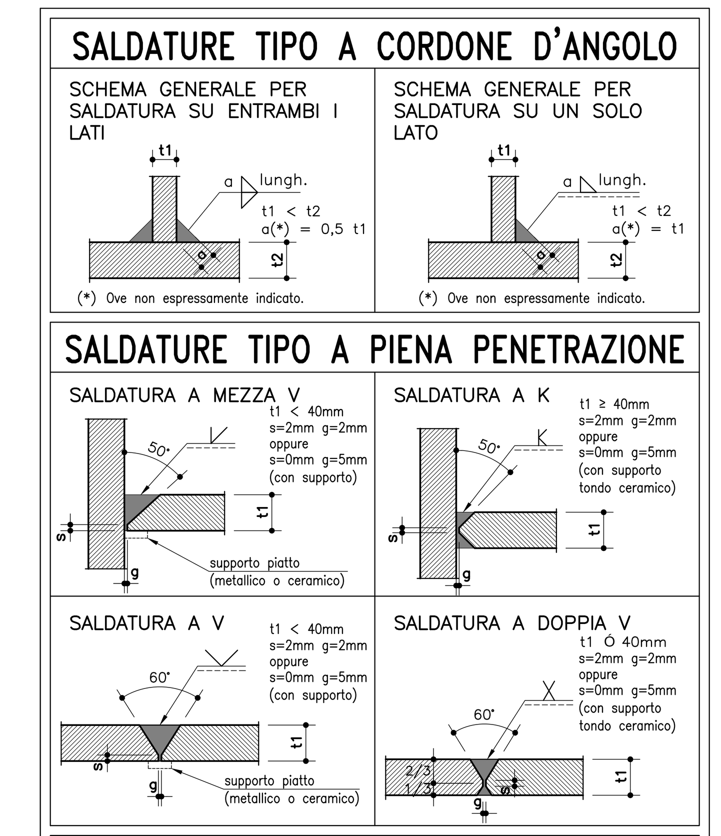

NOTE
– Garantire la completa sigillatura di tutte le saldature.
– Eventuali giunti tecnici inseriti dal costruttore dovranno essere preventivamente approvati dal progettista e comunque saranno eseguiti a piena penetrazione e controllati al 100% con esami VT, MT e, per t1 Ó 8mm, con esame UT.

GIUNTI SALDATI CON PROFILI A SEZIONE CIRCOLARE CAVA
SCHEMI DI PREPARAZIONE ALLA SALDATURA DEI LEMBI

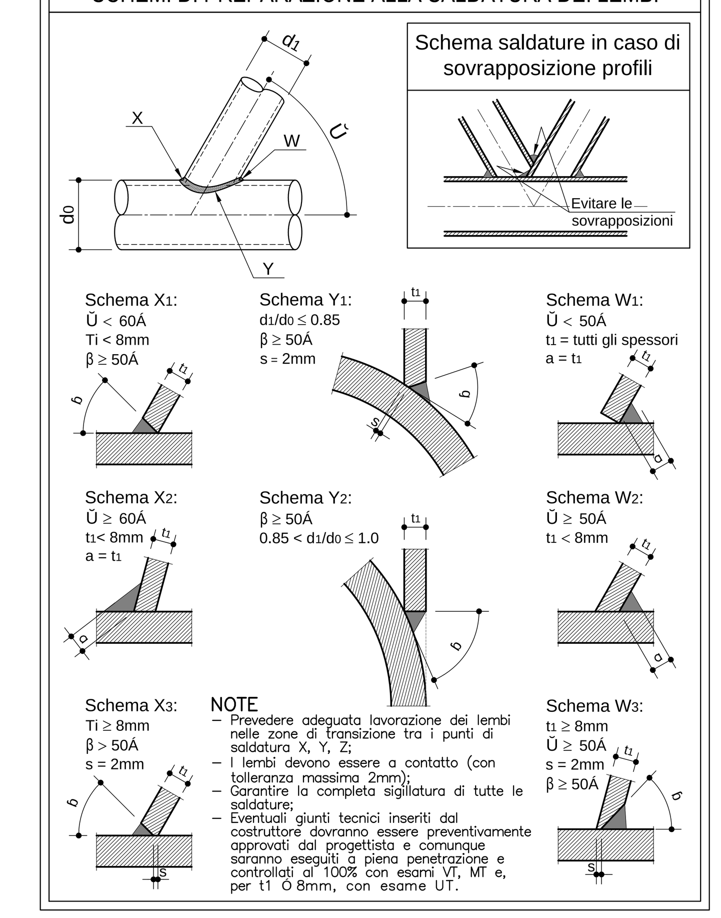

NOTE
– Prevedere adeguata lavorazione dei lembi nelle zone di transizione tra i punti di saldatura X, Y, Z;
– I lembi devono essere a contatto (con tolleranza massima 2mm);
– Garantire la completa sigillatura di tutte le saldature;
– Eventuali giunti tecnici inseriti dal costruttore dovranno essere preventivamente approvati dal progettista e comunque saranno eseguiti a piena penetrazione e controllati al 100% con esami VT, MT e, per t1 Ó 8mm, con esame UT.

autostrade // per l'italia

INSTALLAZIONE PANNELLI A MESSAGGIO VARIABILE POSTI "IN ITINERE"

PROGETTO ESECUTIVO

STRUTTURA IN ITINERE A SBALZO
PER AUTOSTRADE A 2 E 3 CORSIE E CORSIA D'EMERGENZA
(LUCE NETTA DELLO SBALZO = 12,00+2,40m)

– RITTO–

IL RESPONSABILE DELLA PROGETTAZIONE	IL PROGETTISTA	IL DIRETTORE TECNICO
Arch. Antonino DI LELLO Ord. Arch. Roma N° 11896	Ing. Giampaolo NEBBIA Ord. Ingg. Roma N° 12028	Ing. Giampaolo NEBBIA Ord. Ingg. Roma N° 12028 RESPONSABILE FUNZIONE SVE

RIFERIMENTO ELABORATO

UNITA'	codice commessa	N.Prog.	fase	serie	n. progressivo	bis	rev.
PCM	56018	001	PE	SR	002	–	4

DATA: NOVEMBRE 2009
SCALA:
REVISIONE n. data

spea autostrade ingegneria europea

ELABORAZIONE GRAFICA A CURA DI:
ELABORAZIONE PROGETTUALE A CURA DI: Ing. Gianluca GALLI
CONSULENZA A CURA DI :
IL CAPO COMMESSA: Arch. Antonino DI LELLO

VISTO DELLA COMMITTENTE

autostrade // per l'italia
Società per azioni

IL PRESENTE DOCUMENTO NON POTRA' ESSERE COPIATO, RIPRODOTTO O ALTRIMENTI PUBBLICATO, IN TUTTO O IN PARTE, SENZA IL CONSENSO SCRITTO DELLA SOC. AUTOSTRADE PER L'ITALIA S.P.A.. OGNI UTILIZZO NON AUTORIZZATO SARA' PERSEGUITO A NORMA DI LEGGE.
THIS DOCUMENT MAY NOT BE COPIED, REPRODUCED OR PUBLISHED, EITHER IN PART OR IN ITS ENTIRETY, WITHOUT THE WRITTEN PERMISSION OF SOC. AUTOSTRADE PER L'ITALIA S.P.A.. UNAUTHORIZED USE WILL BE PROSECUTED BY LAW.